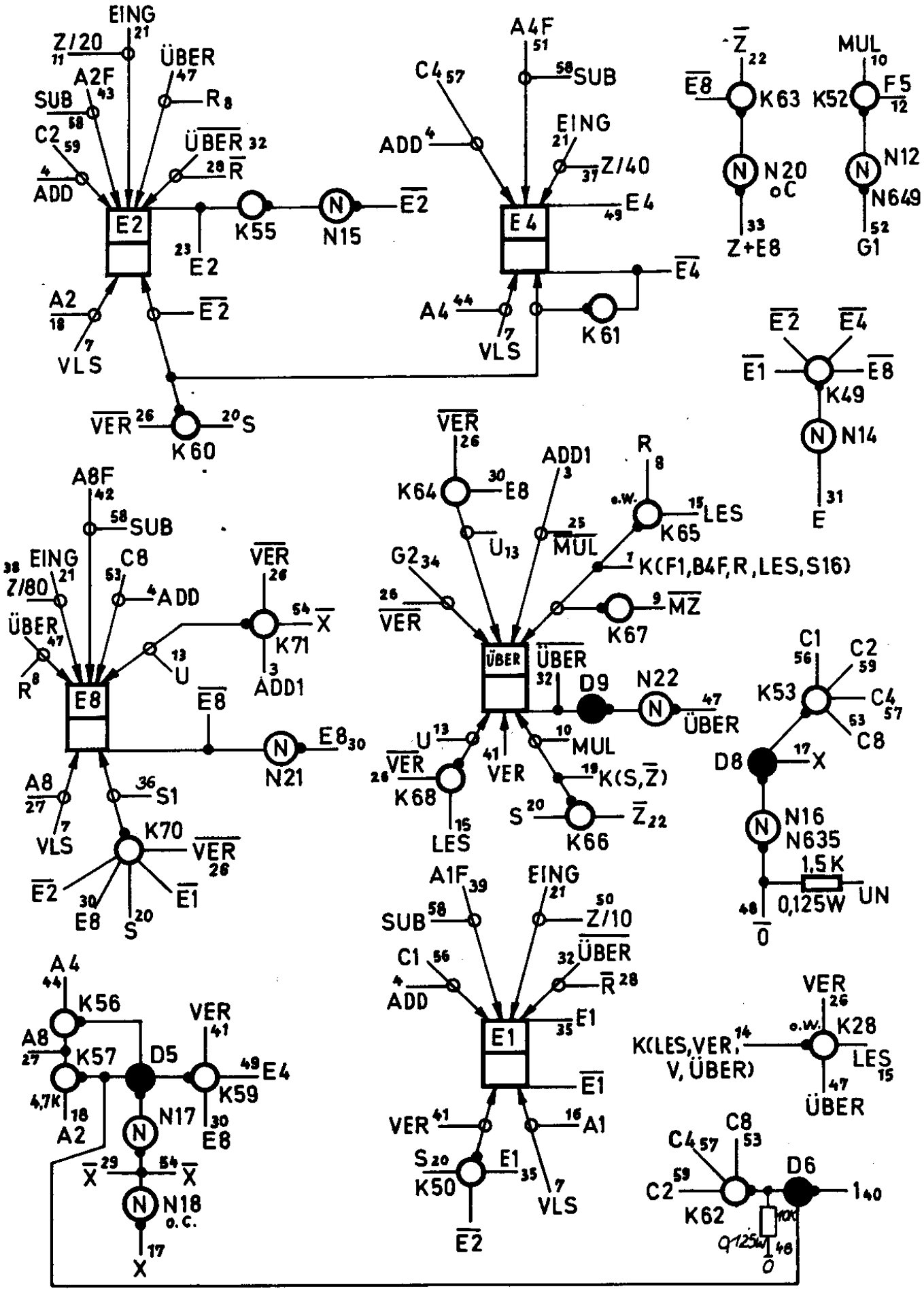

Logischer Plan - Platte 4